PASS | STANZTECHNIK AG

ps:®position

FÜR MASCHINENTYP TRUMPF

- zum Erzeugen von Hilfsanschlägen zur exakten Ausrichtung zweier Bleche
- für Blechstärke s = 0,8 bis 6,0 mm
- keine Verformung an der Blechunterseite
- die Materialaufwurfhöhe an der Blechoberseite ist flexibel einstellbar
- als Umformwerkzeug zu programmieren
- für Blechmaterialien Aluminium, Stahl

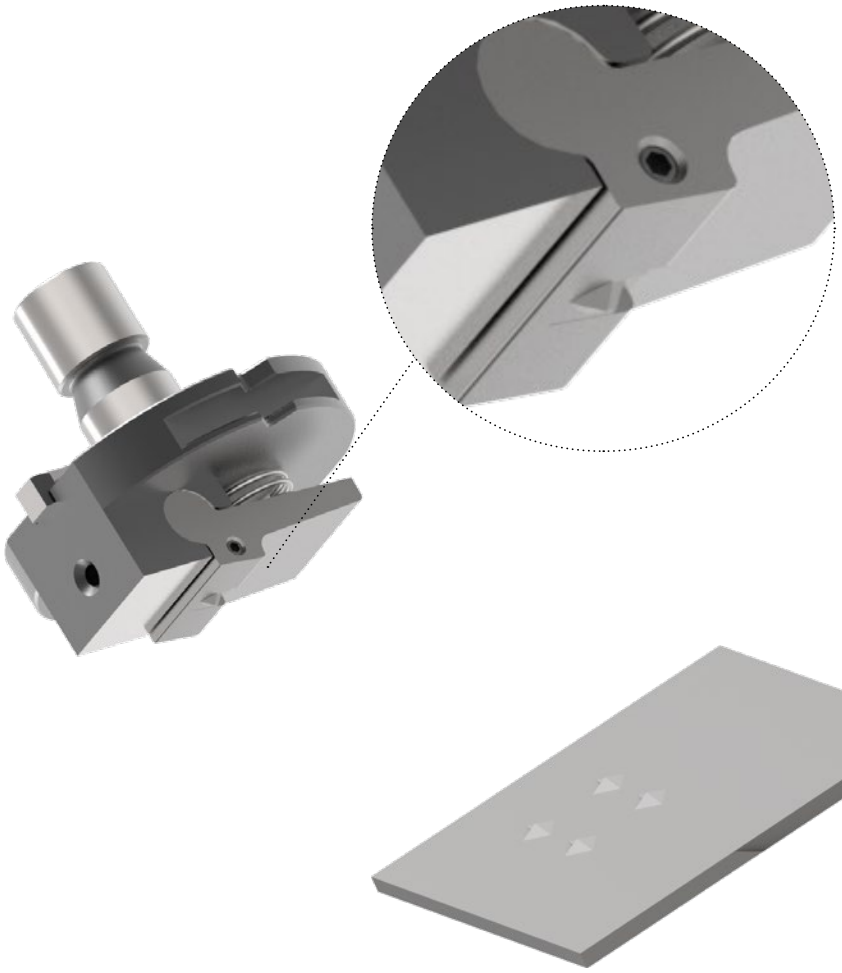

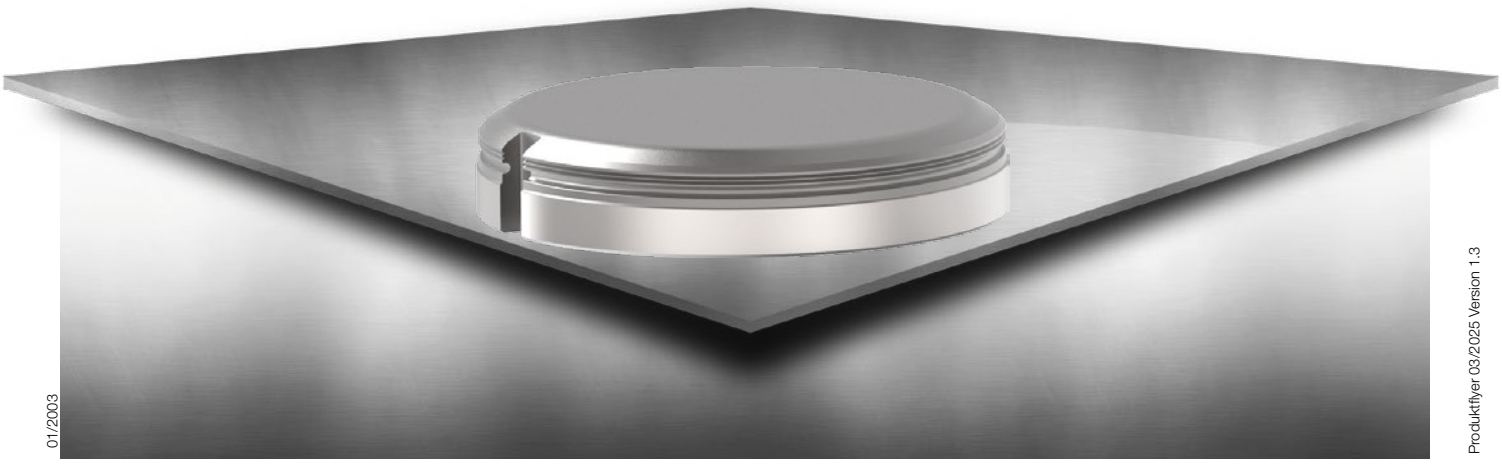

01/2003
Produktflyer 03/2025 Version 1.3

PASS | STANZTECHNIK AG
Am Steinkreuz 2
95473 Creußen | Germany
WEB: www.pass-ag.com
MAIL: info@pass-ag.com
FON: +49 (0) 92 70 / 9 85 - 0
FAX: +49 (0) 92 70 / 9 85 - 99